Prix sur demande

Picnic Contour – Set table et bancs sans dossiers

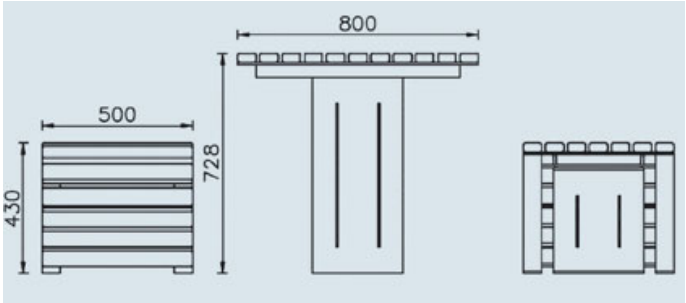

Références	
Banc sans dossier bois dur	AP053E
Banc sans dossier bois de pin	AP053
Table bois dur	AA018TE
Table bois de pin	AA018T

Remarques additionnelles

- Le dispositif possède un certificat établi par un organisme accrédité et est destiné aux terrains de jeux publics.
- Le sol sécurisé et les heures de montage ne sont pas inclus, nous pouvons vous chiffrer ces prestations sur demande.
- Instructions d'assemblage et plans de préparation des sols (coffre pour surface sécurisée et socles d'ancrage) sont délivrés sur demande.
- Seuls les produits de la catégorie "Poteaux en bois" comprennent du bois uniquement pour les piliers verticaux qui sont tous situés hors sol sur piètements métalliques. Tous les autres composants de toutes nos structures tels que planchers, parois, toits, rampes, etc. NE SONT PAS EN BOIS mais en matériaux inaltérables ne requérant aucun entretien (HPL - HDPE).
- Pour toute commande inférieure à CHF 2'000.00 HT net, une participation financière aux frais de transport est exigée.

Prix indicatif au 27.06.2025, pouvant varier en fonction du cours de l'Euro. © 2025 Kiddiz - Tous droits réservés
Kiddiz

Email : info@kiddiz.ch